UpStoneEvolve

TOYOTA HILUX 2016+

HARD TOP ALUMINIUM
HARD TOP ALLUMINIO

PLAN DE MONTAGE

INSTALLATION INSTRUCTION MANUAL

ISTRUZIONI DI MONTAGGIO

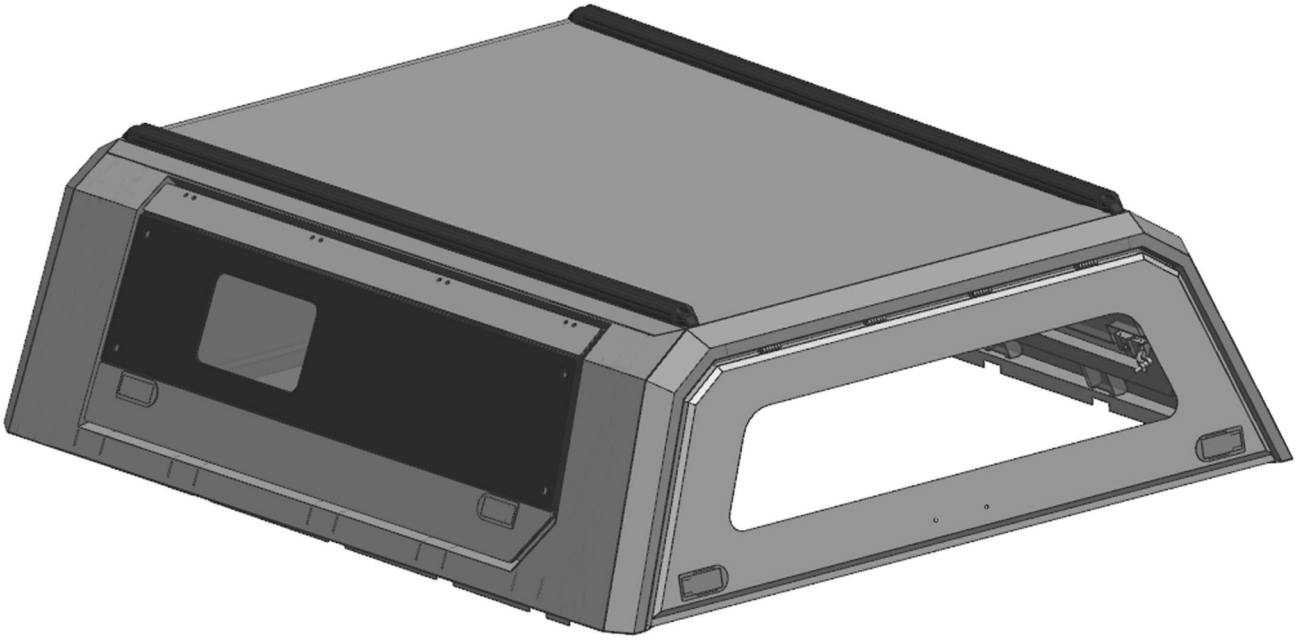

MARINA 4X4 : 651, rue Henri Laugier - Parc d'Activités de Sophia Antipolis - 06600 Antibes

Tel : +33 (0)4.92.910.910 - Mail : info@marina4x4.com

ITALIA (Torino) : Tel : +39.392.101.0573 / m.salerno@marina4x4.com

UpStoneEvolve

INCLUS/ INCLUDED/ INCLUSI :

NOM DE L'ARTICLE/ ITEM NAME/ NOME DELL'ARTICOLO	IMAGE/ PICTURE/ IMMAGINE
HARD TOP	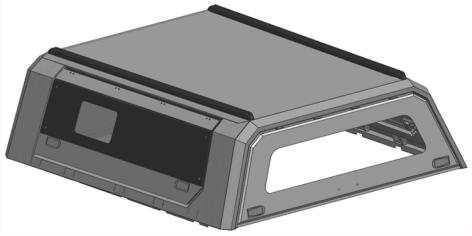
JOINT D'ÉTANCHÉITÉ .SEALING GASKET .GUARNIZIONE DI TENUTA	
BOULONS ET ÉCROUS .BOLTS AND NUTS .BULLONI E DADI	
CLÉS (6 paires au total) .**KEYS** (6 pairs total) .**CHIAVI** (6 paia in totale)	

MARINA 4X4 : 651, rue Henri Laugier - Parc d'Activités de Sophia Antipolis - 06600 Antibes
Tel : +33 (0)4.92.910.910 - Mail : info@marina4x4.com
ITALIA (Torino) : Tel : +39.392.101.0573 / m.salerno@marina4x4.com

1 Retirez le film rouge 3m du joint d'étanchéité et fixez fermement le joint d'étanchéité sur la partie inférieure du hard top.

.Remove the red 3M film from the sealing gasket and firmly attach the gasket to the underside of the hard top.

.Rimuovere la pellicola rossa 3M della guarnizione di tenuta e fissarla saldamente sulla parte inferiore del hard top.

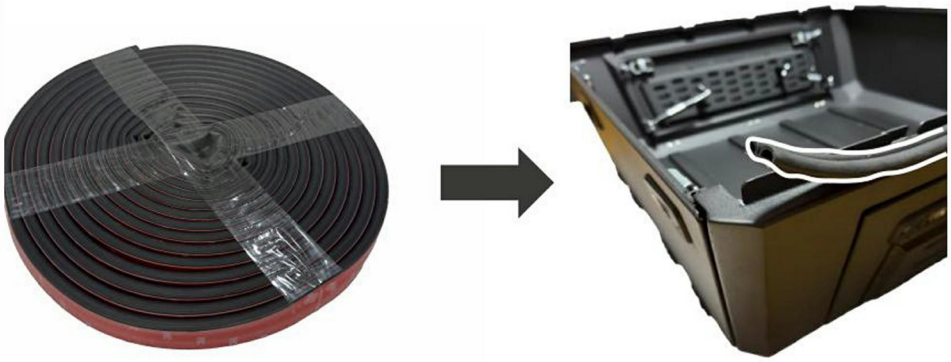

ATTENTION / WARNING/ ATTENZIONE

2 La cornière inférieure avant du hard top doit être positionnée contre le panneau avant de la benne.

.The front lower angle bracket of the hardtop must be positioned against the front panel of the truck bed.

.Il profilo angolare inferiore anteriore dell'hard top deve essere posizionato contro il pannello frontale del cassone.

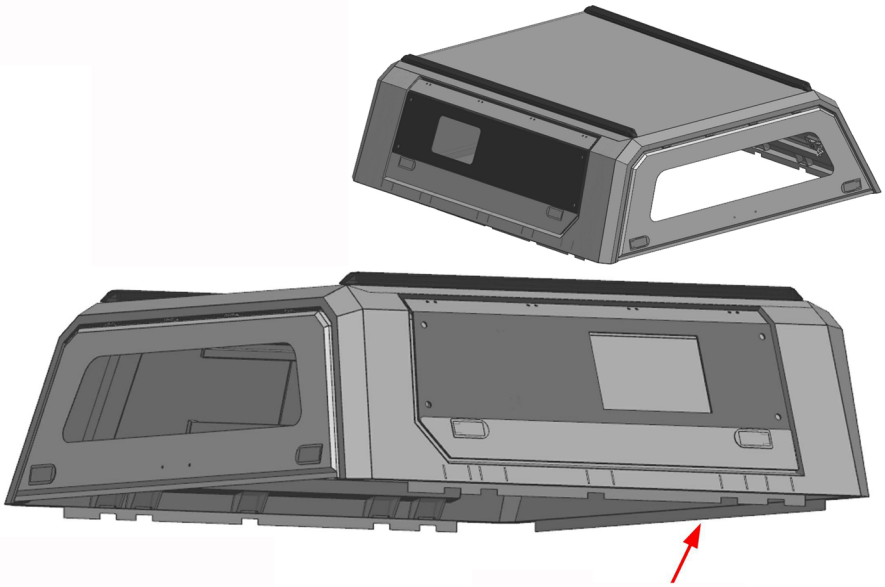

Cornière inférieure avant/ .The front lower edge/ .La cornice inferiore anteriore

ATTENTION / WARNING/ ATTENZIONE

MARINA 4X4 : 651, rue Henri Laugier - Parc d'Activités de Sophia Antipolis - 06600 Antibes
Tel : +33 (0)4.92.910.910 - Mail : info@marina4x4.com
ITALIA (Torino) : Tel : +39.392.101.0573 / m.salerno@marina4x4.com

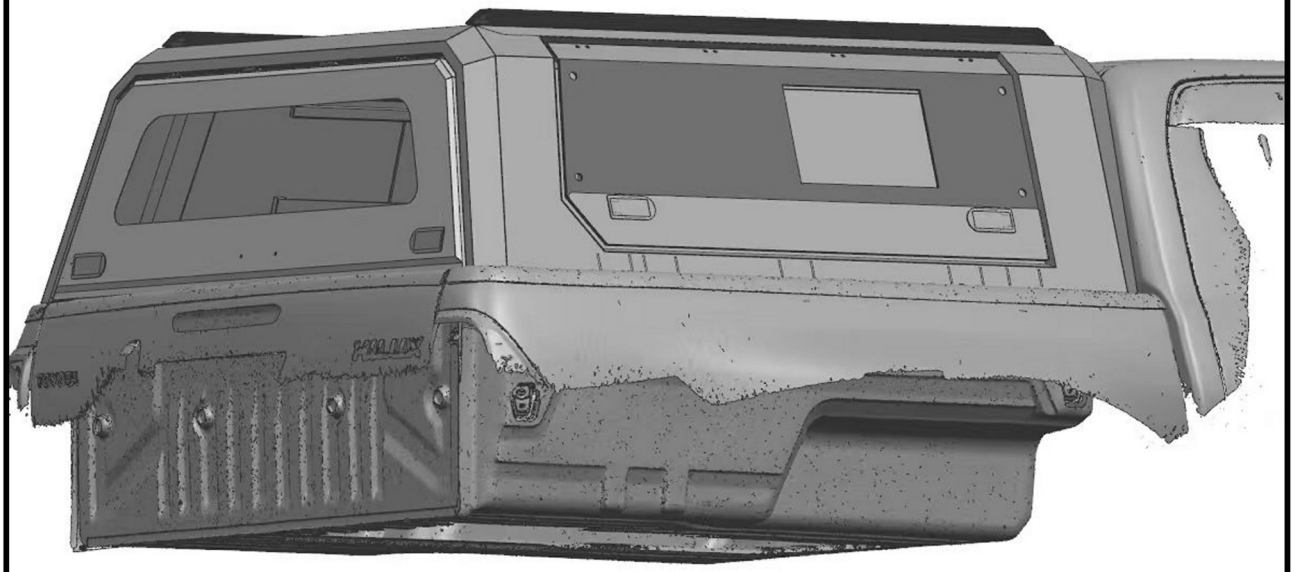

3 Fixez les étriers sur la cornière latérale de la benne du pick-up et serrez les vis.

.Attach the brackets to the side rail of the pickup bed and tighten the screws.
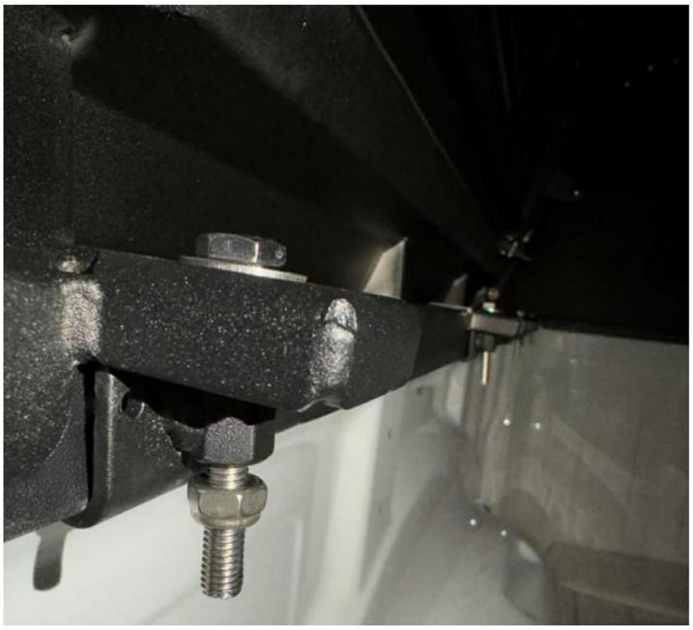
.Fissare i morsetti alla cornice laterale del cassone del pick-up e stringere le viti.